## Diagramme de sélection

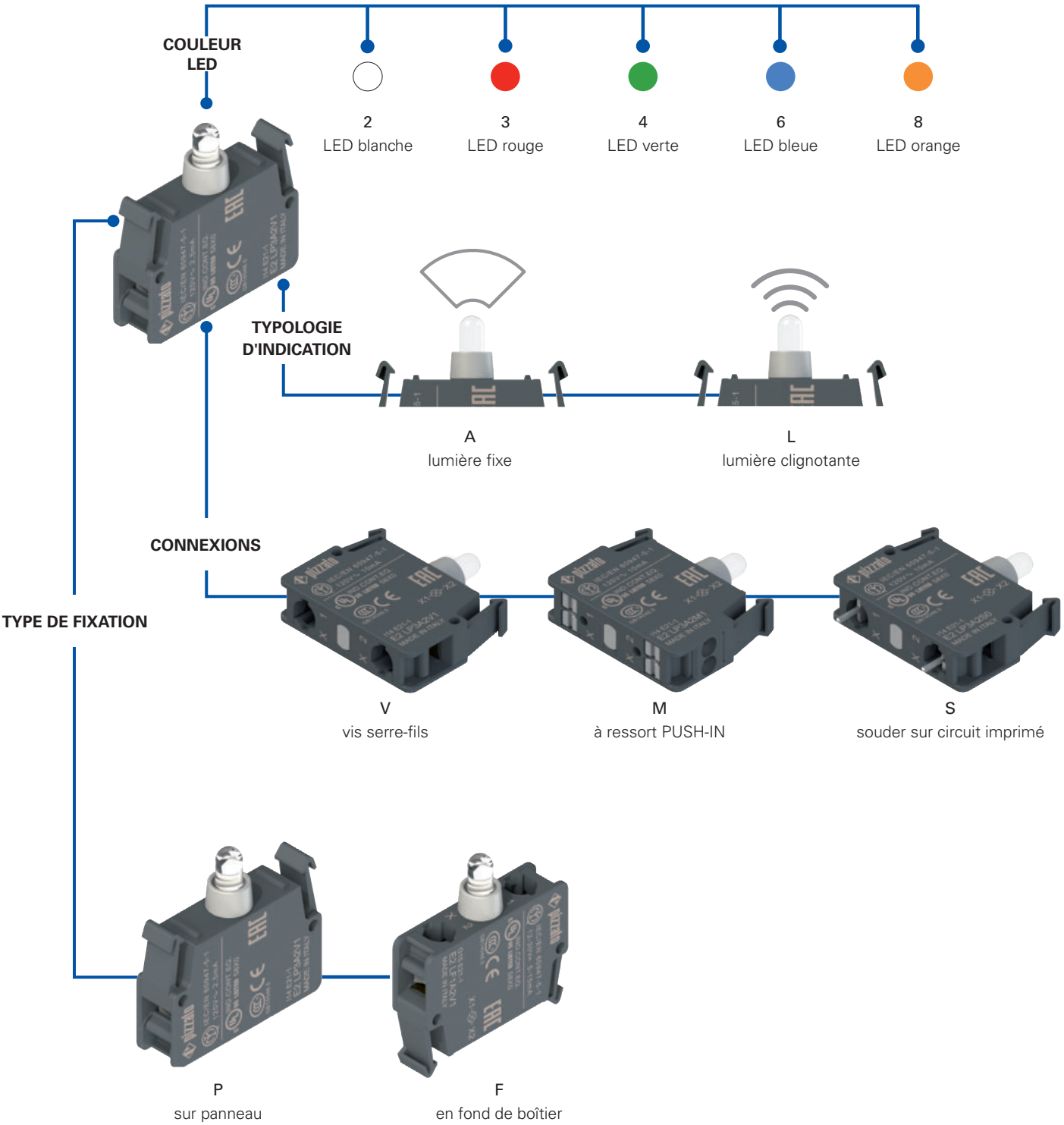

## Structure du code

**Attention !** La possibilité de combiner les numéros de référence n'implique pas la disponibilité effective des produits. Contacter notre bureau de distribution.

# E2 LP1A3V1

| Type de fixation | |
|---|---|
| **P** | sur panneau |
| **F** | en fond de boîtier |

| Degré de protection | |
|---|---|
| **0** | IP00 avec connexion soudée |
| **1** | IP20 avec connexion à vis et à ressort PUSH-IN |

| Tension d'alimentation | |
|---|---|
| **1** | 12 … 30 Vac/dc (grande luminosité) |
| **3** | 120 Vac (grande luminosité) |
| **4** | 230 Vac (grande luminosité) |
| **7** | 120 Vac/dc (luminosité standard) |
| **8** | 230 Vac/dc (luminosité standard) |

| Type de connexion | |
|---|---|
| **V** | vis serre-fils (standard) |
| **M** | à ressort PUSH-IN |
| **S** | souder sur circuit imprimé (seulement fixation sur panneau) |

| Typologie d'indication | |
|---|---|
| **A** | lumière fixe (standard) |
| **L** | lumière clignotante (seulement alimentation 12 … 30 V) |

| Couleur LED | |
|---|---|
| **2** | blanc |
| **3** | rouge |
| **4** | vert |
| **6** | bleu |
| **8** | orange |

# Bloc à LED

**Caractéristiques principales**
- LED de grande luminosité
- Trois tensions d'alimentation :
- 12 … 30 Vac/dc, 120 Vac, 230 Vac
- Connexions à vis, à ressort PUSH-IN ou à souder.
- Lumière fixe ou clignotante
- Versions sur panneau et en fond de boîtier

**Labels de qualité :**

Homologation IMQ : CA02.04806
Homologation UL : E131787
Homologation CCC : 2013010305631156
Homologation EAC : RU C-IT.УТ03.B.00035/19

## Caractéristiques techniques

**Généralités**

| | |
|---|---|
| Degré de protection selon EN 60529 : | IP20 avec connexion à vis<br>IP20 avec raccordement à ressort PUSH-IN<br>IP00 avec connexion soudée |
| Température ambiante : | -25°C … +70°C |
| Durée de vie : | 100.000 heures (à la tension nominale et une température ambiante de +25 °C) |
| Prescriptions d'utilisation : | voir page 149 |

**Bloc à LED**

| | |
|---|---|
| Tensions et courants d'utilisation (version haute luminosité) : | 12 … 30 Vac/dc; 5 … 20 mA<br>102 … 138 Vac; 20 mA max<br>195 … 264 Vac; 20 mA max |
| Tensions et courants d'utilisation (version luminosité standard) : | 102 … 138 Vac/dc ; 2,5 mA<br>195 … 264 Vac/dc ; 2,5 mA |
| Fréquence de clignotement : | 1 Hz |

**Connexion à vis serre-fils**

| | |
|---|---|
| Section des câbles : | 1 x 0,5 mm² min. (1 x AWG 20)<br>2 x 2,5 mm² max. (2 x AWG 14) |
| Couple de serrage : | 0,6 … 0,8 Nm |
| Longueur de dénudage des câbles (x) : | 8 mm |

**Raccordement à ressort PUSH-IN**

| | |
|---|---|
| Section des câbles (conducteurs flexibles avec ou sans embout) : | 1 x 0,25 mm² min. (1 x AWG 24)<br>2 x 1,5 mm² max. (1 x AWG 16) |
| Longueur de dénudage des câbles (x) : | 8 mm min., 10 mm max. |

**Conformité aux normes :**
IEC 60947-1, IEC 60947-5-1, IEC 60204-1, EN 60947-1, EN 60947-5-1, EN 60204-1, EN 50581, UL 508, CSA 22-2 N°14.

**Conformité aux exigences requises par :**
Directive Basse Tension 2014/35/UE,
Directive CEM 2014/30/UE,
Directive RoHS 2011/65/UE.

## Caractéristiques homologuées par UL

Electrical ratings:
12-30 V ac/dc, 5-20 mA
120 V ac, 20 mA max
230 V ac, 20 mA max
120 V ac/dc, 2.5 mA
230 V ac/dc, 2.5 mA

Note:
For LED holder series E2 L provided with clamping screw terminals: use 60 or 75 °C copper (Cu) conductor and wire size range 14-20 AWG, stranded or solid. The terminal tightening torque of 7.1 Lb In (0.8 Nm).

For LED holder series E2 L provided with screw less type terminals: use 60 or 75 °C copper (Cu) conductor and wire size range 16-24 AWG, stranded. These terminals are suitable also for stranded conductors prepared with ZMLF ferrules. Recommended stripping length: 8 mm.

**Contactez notre bureau technique pour la liste des produits homologués.**

## Caractéristiques homologuées par IMQ

Tension nominale d'isolement (Ui) : 500 V
Type d'indicateur lumineux : LED incorporée
Bornes : bornes à vis
Tension nominale d'utilisation (Ue) :
12 … 30 Vac/dc (5 … 20 mA), 120 Vac (20 mA), 230 Vac (20 mA)

Conformité aux normes : EN 60947-1, EN 60947-5-1:2004 + A1:2009, exigences fondamentales de la Directive Basse Tension 2014/35/UE.

**Contactez notre bureau technique pour la liste des produits homologués.**

## Caractéristiques générales

### Lumière fixe ou clignotante

Les blocs à LED peuvent être fournis avec deux modes d'allumage au choix, à lumière fixe ou clignotante. Les versions clignotantes permettent une détection plus rapide, sur le panneau, du dispositif éclairé que la lumière fixe. Le circuit électronique interne spécifique alterne automatiquement les phases ON et OFF sans aucun raccordement électrique particulier.

### Connexion à vis avec barrettes serre-fils

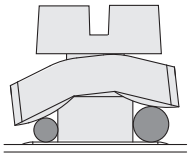

Les barrettes serre-fils dont disposent les blocs à LED ont une configuration spéciale en « tuile » et sont reliées de manière lâche à la vis serre-fils. De cette manière, pendant la fixation des câbles, la barrette serre-fils est en mesure de s'adapter aux câbles de diamètre différent et serre les câbles vers la vis au lieu de les laisser sortir vers l'extérieur.

### Raccordement à ressort PUSH-IN

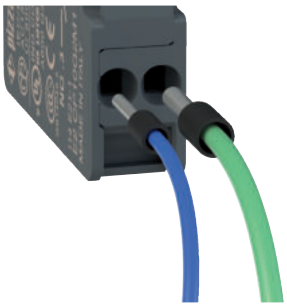

Le raccordement à ressort PUSH-IN permet un câblage facile et rapide, puisqu'il suffit d'insérer le fil dans le trou prévu à cet effet pour l'ancrer et pour établir le raccordement électrique (brevet déposé).
Le peu d'effort exigé par l'insertion du fil permet d'effectuer le raccordement sans l'aide d'aucun outil et au moyen de fils à embout serti.
La déconnexion s'effectue en appuyant sur un bouton qui relâche le fil, même individuellement, à l'aide d'un outil quelconque et sans devoir utiliser de tournevis d'une taille prédéfinie.
De plus, le bloc de contact est équipé de trous où il est possible d'insérer les pointes d'un testeur, de façon à pouvoir effectuer des mesures électriques sans retirer les câbles des connexions.

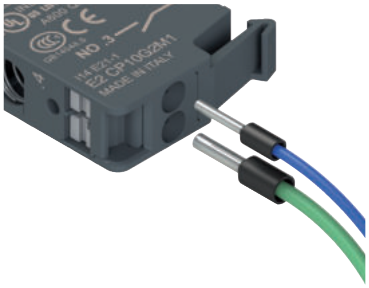

### Connexion soudée sur circuit imprimé

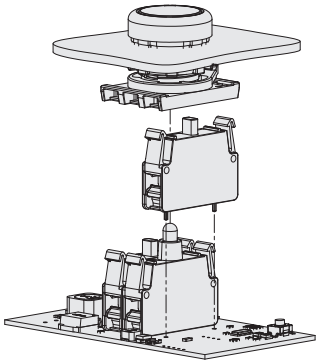

Des versions munies de broches à souder sont disponibles pour la fixation au panneau du bloc à LED de la série EROUND. Dans les cas où il n'y a pas de câblage mais un circuit imprimé, ce bloc à LED peut être soudé directement sur le circuit imprimé.

### LED de grande luminosité

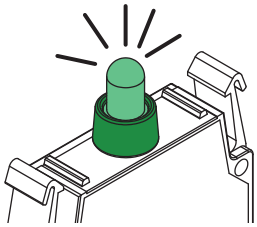

Les blocs à LED à associer aux dispositifs lumineux se caractérisent par des LED à haute intensité de manière à assurer une plus grande visibilité.
L'utilisation de LED intégrées représente un avantage conséquent par rapport à celle de lampes à incandescence puisqu'elles résolvent les problèmes relatifs à la durée de vie et à l'importante puissance absorbée par ces dernières. Les LED se distinguent en effet par leur grande fiabilité, leur faible consommation et leur haute résistance aux vibrations.

### Versions disponibles

Les blocs à LED des dispositifs de signalisation et de commande sont disponibles avec deux types de fixation : sur le panneau ou en fond de boîtier.

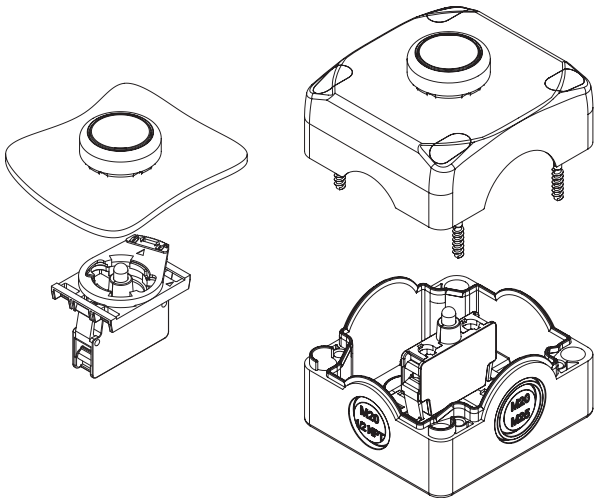

## Tableau de sélection des blocs à LED

Conditionnements de **5 pièces**

| Couleur de la LED | Couleur du dispositif combiné | Fixation sur panneau | | | | | | | | |
|---|---|---|---|---|---|---|---|---|---|---|
| | | Connexion à vis | | | Raccordement à ressort PUSH-IN | | | Connexion soudée | | |
| | | Tension d'utilisation | | | | | | | | |
| | | 12 ... 30 Vac/dc | 120 Vac | 230 Vac | 12 ... 30 Vac/dc | 120 Vac | 230 Vac | 12 ... 30 Vac/dc | 120 Vac | 230 Vac |
| blanc | blanc / jaune | E2 LP1A2V1 | E2 LP3A2V1 | E2 LP4A2V1 | E2 LP1A2M1 | E2 LP3A2M1 | E2 LP4A2M1 | E2 LP1A2S0 | E2 LP3A2S0 | E2 LP4A2S0 |
| rouge | rouge | E2 LP1A3V1 | E2 LP3A3V1 | E2 LP4A3V1 | E2 LP1A3M1 | E2 LP3A3M1 | E2 LP4A3M1 | E2 LP1A3S0 | E2 LP3A3S0 | E2 LP4A3S0 |
| vert | vert | E2 LP1A4V1 | E2 LP3A4V1 | E2 LP4A4V1 | E2 LP1A4M1 | E2 LP3A4M1 | E2 LP4A4M1 | E2 LP1A4S0 | E2 LP3A4S0 | E2 LP4A4S0 |
| bleu | bleu | E2 LP1A6V1 | E2 LP3A6V1 | E2 LP4A6V1 | E2 LP1A6M1 | E2 LP3A6M1 | E2 LP4A6M1 | E2 LP1A6S0 | E2 LP3A6S0 | E2 LP4A6S0 |
| orange | orange | E2 LP1A8V1 | E2 LP3A8V1 | E2 LP4A8V1 | E2 LP1A8M1 | E2 LP3A8M1 | E2 LP4A8M1 | E2 LP1A8S0 | E2 LP3A8S0 | E2 LP4A8S0 |

Il est conseillé de respecter la combinaison des couleurs des LED avec les couleurs des dispositifs.

| Couleur de la LED | Couleur du dispositif combiné | Fixation en fond de boîtier | | | | | |
|---|---|---|---|---|---|---|---|
| | | Connexion à vis | | | Raccordement à ressort PUSH-IN | | |
| | | Tension d'utilisation | | | | | |
| | | 12 ... 30 Vac/dc | 120 Vac | 230 Vac | 12 ... 30 Vac/dc | 120 Vac | 230 Vac |
| blanc | blanc / jaune | E2 LF1A2V1 | E2 LF3A2V1 | E2 LF4A2V1 | E2 LF1A2M1 | E2 LF3A2M1 | E2 LF4A2M1 |
| rouge | rouge | E2 LF1A3V1 | E2 LF3A3V1 | E2 LF4A3V1 | E2 LF1A3M1 | E2 LF3A3M1 | E2 LF4A3M1 |
| vert | vert | E2 LF1A4V1 | E2 LF3A4V1 | E2 LF4A4V1 | E2 LF1A4M1 | E2 LF3A4M1 | E2 LF4A4M1 |
| bleu | bleu | E2 LF1A6V1 | E2 LF3A6V1 | E2 LF4A6V1 | E2 LF1A6M1 | E2 LF3A6M1 | E2 LF4A6M1 |
| orange | orange | E2 LF1A8V1 | E2 LF3A8V1 | E2 LF4A8V1 | E2 LF1A8M1 | E2 LF3A8M1 | E2 LF4A8M1 |

Il est conseillé de respecter la combinaison des couleurs des LED avec les couleurs des dispositifs.

## Produit complet avec blocs à LED, blocs de contact et base de fixation

| Couleur de la LED | Contacts | | | Fixation sur panneau Tension d'utilisation 12 … 30 Vac/dc |
|---|---|---|---|---|
| | pos 2 | pos 3 | pos 1 | |
| blanc | 1NC | LED | - | **E2 AC-XXBC0020** E2 1BAC11 + E2 CP01G2V1 + E2 LP1A2V1 |
| rouge | 1NC | LED | - | **E2 AC-XXBC0037** E2 1BAC11 + E2 CP01G2V1 + E2 LP1A3V1 |
| vert | 1NC | LED | - | **E2 AC-XXBC0029** E2 1BAC11 + E2 CP01G2V1 + E2 LP1A4V1 |
| bleu | 1NC | LED | - | **E2 AC-XXBC0045** E2 1BAC11 + E2 CP01G2V1 + E2 LP1A6V1 |
| orange | 1NC | LED | - | **E2 AC-XXBC0058** E2 1BAC11 + E2 CP01G2V1 + E2 LP1A8V1 |

Autres combinaisons sur demande.

| Couleur de la LED | Contacts | | | Fixation sur panneau Tension d'utilisation 12 … 30 Vac/dc |
|---|---|---|---|---|
| | pos 2 | pos 3 | pos 1 | |
| blanc | - | LED | 1NO | **E2 AC-XXBC0021** E2 1BAC11 + E2 LP1A2V1 + E2 CP10G2V1 |
| rouge | - | LED | 1NO | **E2 AC-XXBC0039** E2 1BAC11 + E2 LP1A3V1 + E2 CP10G2V1 |
| vert | - | LED | 1NO | **E2 AC-XXBC0031** E2 1BAC11 + E2 LP1A4V1 + E2 CP10G2V1 |
| bleu | - | LED | 1NO | **E2 AC-XXBC0047** E2 1BAC11 + E2 LP1A6V1 + E2 CP10G2V1 |
| orange | - | LED | 1NO | **E2 AC-XXBC0059** E2 1BAC11 + E2 LP1A8V1 + E2 CP10G2V1 |

Autres combinaisons sur demande.

| Couleur de la LED | Contacts | | | Fixation sur panneau Tension d'utilisation 12 … 30 Vac/dc |
|---|---|---|---|---|
| | pos 2 | pos 3 | pos 1 | |
| blanc | 1NC | LED | 1NO | **E2 AC-XXBC0027** E2 1BAC11 + E2 CP01G2V1 + E2 LP1A2V1 + E2 CP10G2V1 |
| rouge | 1NC | LED | 1NO | **E2 AC-XXBC0044** E2 1BAC11 + E2 CP01G2V1 + E2 LP1A3V1 + E2 CP10G2V1 |
| vert | 1NC | LED | 1NO | **E2 AC-XXBC0036** E2 1BAC11 + E2 CP01G2V1 + E2 LP1A4V1 + E2 CP10G2V1 |
| bleu | 1NC | LED | 1NO | **E2 AC-XXBC0052** E2 1BAC11 + E2 CP01G2V1 + E2 LP1A6V1 + E2 CP10G2V1 |
| orange | 1NC | LED | 1NO | **E2 AC-XXBC0060** E2 1BAC11 + E2 CP01G2V1 + E2 LP1A8V1 + E2 CP10G2V1 |

Autres combinaisons sur demande.

| Couleur de la LED | LED | | | Fixation sur panneau Tension d'utilisation 12 … 30 Vac/dc |
|---|---|---|---|---|
| | pos 2 | pos 3 | pos 1 | |
| blanc | - | LED | - | **E2 AC-XXBC0053** E2 1BAC11 + E2 LP1A2V1 |
| rouge | - | LED | - | **E2 AC-XXBC0055** E2 1BAC11 + E2 LP1A3V1 |
| vert | - | LED | - | **E2 AC-XXBC0054** E2 1BAC11 + E2 LP1A4V1 |
| bleu | - | LED | - | **E2 AC-XXBC0056** E2 1BAC11 + E2 LP1A6V1 |
| orange | - | LED | - | **E2 AC-XXBC0057** E2 1BAC11 + E2 LP1A8V1 |

Autres combinaisons sur demande.

## Dimensions

Toutes les mesures sont indiquées en mm

### Bloc à LED sur panneau connexion à vis, à ressort PUSH-IN

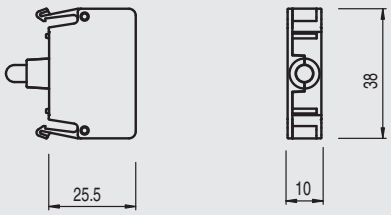


### Bloc à LED en fond de boîtier connexion à vis, à ressort PUSH-IN

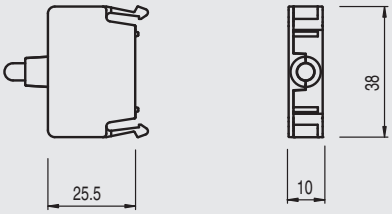


### Bloc à LED sur panneau connexion soudée

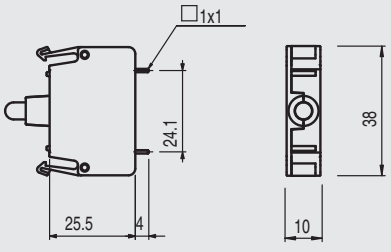


Trous sur circuit imprimé Ø 1,4 mm

➔ Les fichiers 2D et 3D sont disponibles sur **www.pizzato.com**