GE
Industrial Solutions

**Fiche technique**

# Série DPC45

## Performances

| | | |
|---|---|---|
| Courant nominal In | (A) | 6-40 |
| Courant de défaut | (mA) | 30, 300 |
| Courbe de déclenchement | | C |
| Tension nominale Un | (V) | 230 |
| Fréquence | (Hz) | 50 |
| Tension d'utilisation minimale Ub min. | (V) | 117[1] |
| Endurance mécanique/électrique | | 20000/10000 |
| Tropicalisation selon EN/IEC 60068-2 | | 55°C/95% |
| Capacité bornes câbles flexible/rigide | ($mm^2$) | 25/35 |
| Pôles | | 2 |
| Résistance aux ondes de choc | (A) | 250 |
| Température ambiante | (°C) | -5 à 60 |
| Poids | (g) | 110 |

(1) Ubmin = 150V pour 30mA

## Pouvoir de coupure

| | |
|---|---|
| *Selon EN 61009-1* | |
| Courant résiduel | |
| enclenchement/déclenchement | IΔm = 4500A |
| Classe de sélectivité | 3 |
| Pouvoir de coupure | Icn = 4500A sous 230Vca |
| *Selon EN 60947-2* | Icu = 6000A sous 230Vca |

## Agréments/Marquage

## Extensions

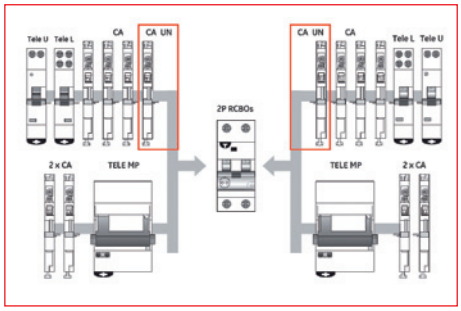


Pour le bon fonctionnement de la commande motorisée, Tele MP, le contact auxiliaire CA UN est nécessaire comme interface ainsi que pour les bobines de déclenchement Télé L et Télé U.

## *Série DPC45 - Type AC - caractéristique C*

| | 10mA | | 30mA | | 300mA | | |
|---|---|---|---|---|---|---|---|
| In (A) | No. Art. | No. Réf. | No. Art. | No. Réf. | No. Art. | No. Réf. | Emb. |
| 6 | - | - | DPC45C06/030 | **606786** | DPC45C06/300 | **606794** | 1/6 |
| 10 | - | - | DPC45C10/030 | **606787** | DPC45C10/300 | **606795** | 1/6 |
| 13 | - | - | DPC45C13/030 | **606788** | DPC45C13/300 | **606796** | 1/6 |
| 16 | - | - | DPC45C16/030 | **606789** | DPC45C16/300 | **606797** | 1/6 |
| 20 | - | - | DPC45C20/030 | **606790** | DPC45C20/300 | **606798** | 1/6 |
| 25 | - | - | DPC45C25/030 | **606791** | DPC45C25/300 | **606799** | 1/6 |
| 32 | - | - | DPC45C32/030 | **606792** | DPC45C32/300 | **606800** | 1/6 |
| 40 | - | - | DPC45C40/030 | **606793** | DPC45C40/300 | **606801** | 1/6 |

## Dimensions

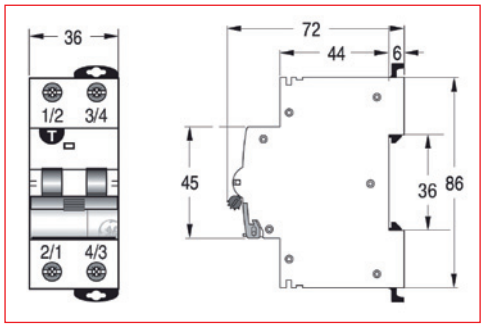


## Schéma de câblage

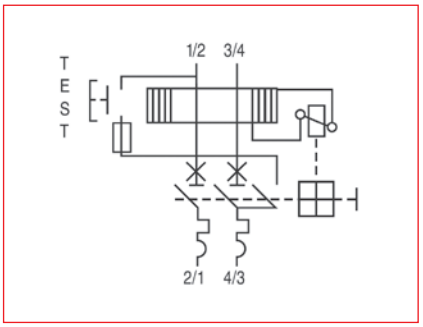


Ref. R/2493/F/F 1.0 Ed. 03/14
© Copyright GE Industrial Solutions, 2014

GE
Industrial Solutions

**Fiche technique**

# Série DPCA45

## Performances

| | | |
|---|---|---|
| Courant nominal In | (A) | 6-40 |
| Courant de défaut | (mA) | 30, 300 |
| Courbe de déclenchement | | C |
| Tension nominale Un | (V) | 230 |
| Fréquence | (Hz) | 50 |
| Tension d'utilisation minimale Ub min. | (V) | 117[1] |
| Endurance mécanique/électrique | | 20000/10000 |
| Tropenbestendigheid Selon EN/IEC 60068-2 | | 55°C/95% |
| Capacité bornes câbles flexible/rigide | ($mm^2$) | 25/35 |
| Pôles | | 2 |
| Résistance aux ondes de choc | (A) | 250 |
| Température ambiante | (°C) | -25 à 60 |
| Poids | (g) | 110 |

(1) Ubmin = 150V pour 30mA

## Pouvoir de coupure

*Selon EN 61009-1*

| | |
|---|---|
| Courant résiduel enclenchement/déclenchement | IΔm = 4500A |
| Classe de sélectivité | 3 |
| Pouvoir de coupure | Icn = 4500A sous 230Vca |
| *Selon EN 60947-2* | Icu = 6000A sous 230Vca |

## Agréments/Marquage

## Extensions

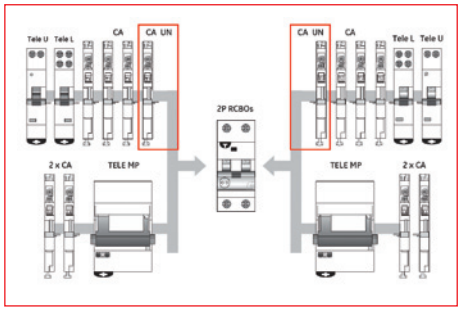


Pour le bon fonctionnement de la commande motorisée, Tele MP, le contact auxiliaire CA UN est nécessaire comme interface ainsi que pour les bobines de déclenchement Télé L et Télé U.

## *Série DPCA45 - Type A - caractéristique C*

| | 10mA | | 30mA | | 300mA | | |
|---|---|---|---|---|---|---|---|
| In (A) | No. Art. | No. Réf. | No. Art. | No. Réf. | No. Art. | No. Réf. | Emb. |
| 6 | - | - | DPCA45C06/030 | **606802** | DPCA45C06/300 | **606810** | 1/6 |
| 10 | - | - | DPCA45C10/030 | **606803** | DPCA45C10/300 | **606811** | 1/6 |
| 13 | - | - | DPCA45C13/030 | **606804** | DPCA45C13/300 | **606812** | 1/6 |
| 16 | - | - | DPCA45C16/030 | **606805** | DPCA45C16/300 | **606813** | 1/6 |
| 20 | - | - | DPCA45C20/030 | **606806** | DPCA45C20/300 | **606814** | 1/6 |
| 25 | - | - | DPCA45C25/030 | **606807** | DPCA45C25/300 | **606815** | 1/6 |
| 32 | - | - | DPCA45C32/030 | **606808** | DPCA45C32/300 | **606816** | 1/6 |
| 40 | - | - | DPCA46C40/030 | **606809** | DPCA45C40/300 | **606817** | 1/6 |

## Dimensions

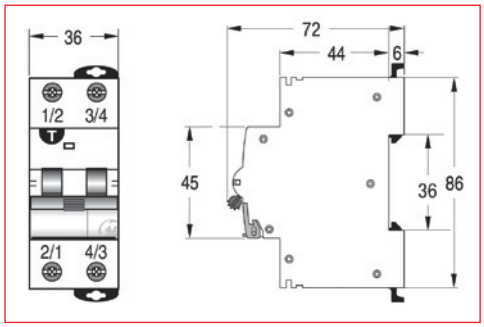


## Schéma de câblage

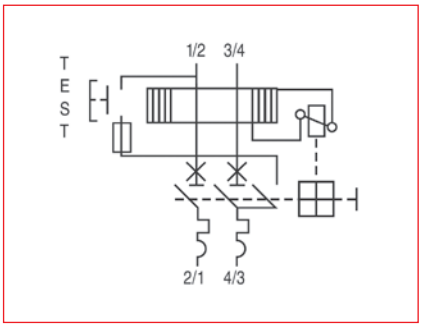


Ref. R/2494/F/F 1.0 Ed. 03/14
© Copyright GE Industrial Solutions, 2014

GE
Industrial Solutions

**Fiche technique**

# Série DPC60

## Performances

| | | |
|---|---|---|
| Courant nominal In | (A) | 6-40 |
| Courant de défaut | (mA) | 10, 30, 300 |
| Courbe de déclenchement | | C |
| Tension nominale Un | (V) | 230 |
| Fréquence | (Hz) | 50 |
| Tension d'utilisation minimale Ub min. | (V) | 117[1] |
| Endurance mécanique/électrique | | 20000/10000 |
| Tropenbestendigheid Selon EN/IEC 60068-2 | | 55°C/95% |
| Capacité bornes câbles flexible/rigide | ($mm^2$) | 25/35 |
| Pôles | | 2 |
| Résistance aux ondes de choc | (A) | 250 |
| Température ambiante | (°C) | -5 à 60 |
| Poids | (g) | 110 |

(1) Ubmin = 150V pour 30mA

## Pouvoir de coupure

| | |
|---|---|
| *Selon EN 61009-1* | |
| Courant résiduel enclenchement/déclenchement | IΔm = 6000A |
| Classe de sélectivité | 3 |
| Pouvoir de coupure | Icn = 6000A sous 230Vca |
| *Selon EN 60947-2* | Icu = 10000A sous 230Vca |

## Agréments/Marquage

## Extensions

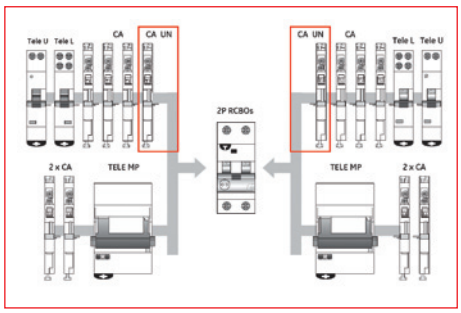


Pour le bon fonctionnement de la commande motorisée, Tele MP, le contact auxiliaire CA UN est nécessaire comme interface ainsi que pour les bobines de déclenchement Télé L et Télé U.

## *Série DPC60 - Type AC - caractéristique C*

| In (A) | 10mA No. Art. | 10mA No. Réf. | 30mA No. Art. | 30mA No. Réf. | 300mA No. Art. | 300mA No. Réf. | Emb. |
|---|---|---|---|---|---|---|---|
| 6 | - | - | DPC60C06/030 | **606820** | DPC60C06/300 | **606828** | 1/6 |
| 10 | DPC60C10/010 | **606818** | DPC60C10/030 | **606821** | DPC60C10/300 | **606829** | 1/6 |
| 13 | - | - | DPC60C13/030 | **606822** | DPC60C13/300 | **606830** | 1/6 |
| 16 | DPC60C16/010 | **606819** | DPC60C16/030 | **606823** | DPC60C16/300 | **606831** | 1/6 |
| 20 | - | - | DPC60C20/030 | **606824** | DPC60C20/300 | **606832** | 1/6 |
| 25 | - | - | DPC60C25/030 | **606825** | DPC60C25/300 | **606833** | 1/6 |
| 32 | - | - | DPC60C32/030 | **606826** | DPC60C32/300 | **606834** | 1/6 |
| 40 | - | - | DPC60C40/030 | **606827** | DPC60C40/300 | **606835** | 1/6 |

## Dimensions

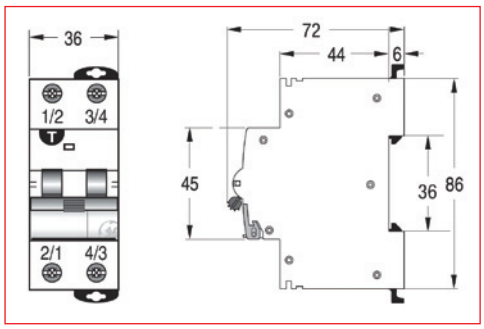


## Schéma de câblage

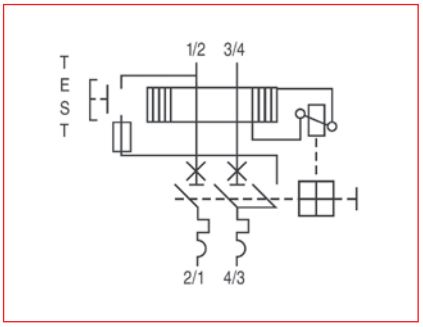


Ref. R/2495/F/F 1.0 Ed. 03/14
© Copyright GE Industrial Solutions, 2014

GE
Industrial Solutions

**Fiche technique**

# Série DPCA60

## Performances

| | | |
|---|---|---|
| Courant nominal In | (A) | 6-40 |
| Courant de défaut | (mA) | 10, 30, 300 |
| Courbe de déclenchement | | B, C |
| Tension nominale Un | (V) | 230 |
| Fréquence | (Hz) | 50 |
| Tension d'utilisation minimale Ub min. | (V) | 117[1] |
| Endurance mécanique/électrique | | 20000/10000 |
| Tropenbestendigheid Selon EN/IEC 60068-2 | | 55°C/95% |
| Capacité bornes câbles flexible/rigide | ($mm^2$) | 25/35 |
| Pôles | | 2 |
| Résistance aux ondes de choc | (A) | 250 |
| Température ambiante | (°C) | -25 à 60 |
| Poids | (g) | 110 |

(1) Ubmin = 150V pour 30mA

## Pouvoir de coupure

*Selon EN 61009-1*

| | |
|---|---|
| Courant résiduel enclench./déclench. | IΔm = 6000A |
| Classe de sélectivité | 3 |
| Pouvoir de coupure | Icn = 6000A sous 230Vca |
| *Selon EN 60947-2* | Icu = 10000A sous 230Vca |

## Agréments/Marquage

## Extensions

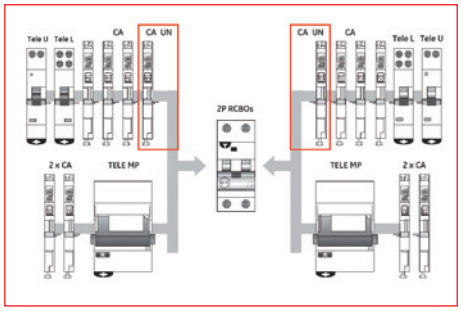


Pour le bon fonctionnement de la commande motorisée, Tele MP, le contact auxiliaire CA UN est nécessaire comme interface ainsi que pour les bobines de déclenchement Télé L et Télé U.

## Série DPCA60 - Type A - caractéristique B

| In (A) | 10mA No. Art. | 10mA No. Réf. | 30mA No. Art. | 30mA No. Réf. | 300mA No. Art. | 300mA No. Réf. | Emb. |
|---|---|---|---|---|---|---|---|
| 6 | - | - | DPCA60B06/030 | **606872** | DPCA60B06/300 | **606880** | 1/6 |
| 10 | DPCA60B10/010 | **606870** | DPCA60B10/030 | **606873** | DPCA60B10/300 | **606881** | 1/6 |
| 13 | - | - | DPCA60B13/030 | **606874** | DPCA60B13/300 | **606882** | 1/6 |
| 16 | DPCA60B16/010 | **606871** | DPCA60B16/030 | **606875** | DPCA60B16/300 | **606883** | 1/6 |
| 20 | - | - | DPCA60B20/030 | **606876** | DPCA60B20/300 | **606884** | 1/6 |
| 25 | - | - | DPCA60B25/030 | **606877** | DPCA60B25/300 | **606885** | 1/6 |
| 32 | - | - | DPCA60B32/030 | **606878** | DPCA60B32/300 | **606886** | 1/6 |
| 40 | - | - | DPCA60B40/030 | **606879** | DPCA60B40/300 | **606887** | 1/6 |

## Série DPCA60 - Type A - caractéristique C

| In (A) | 10mA No. Art. | 10mA No. Réf. | 30mA No. Art. | 30mA No. Réf. | 300mA No. Art. | 300mA No. Réf. | Emb. |
|---|---|---|---|---|---|---|---|
| 6 | - | - | DPCA60C06/030 | **606838** | DPCA60C06/300 | **606846** | 1/6 |
| 10 | DPCA60C10/010 | **606836** | DPCA60C10/030 | **606839** | DPCA60C10/300 | **606847** | 1/6 |
| 13 | - | - | DPCA60C13/030 | **606840** | DPCA60C13/300 | **606848** | 1/6 |
| 16 | DPCA60C16/010 | **606837** | DPCA60C16/030 | **606841** | DPCA60C16/300 | **606849** | 1/6 |
| 20 | - | - | DPCA60C20/030 | **606842** | DPCA60C20/300 | **606850** | 1/6 |
| 25 | - | - | DPCA60C25/030 | **606843** | DPCA60C25/300 | **606851** | 1/6 |
| 32 | - | - | DPCA60C32/030 | **606844** | DPCA60C32/300 | **606852** | 1/6 |
| 40 | - | - | DPCA60C40/030 | **606845** | DPCA60C40/300 | **606853** | 1/6 |

## Dimensions

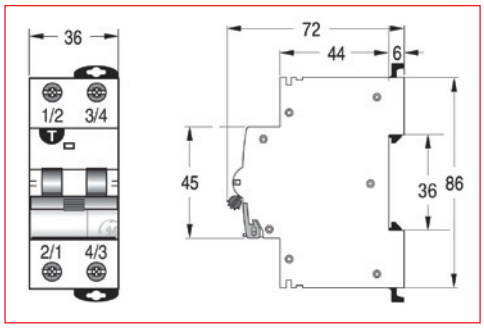


## Schéma de câblage

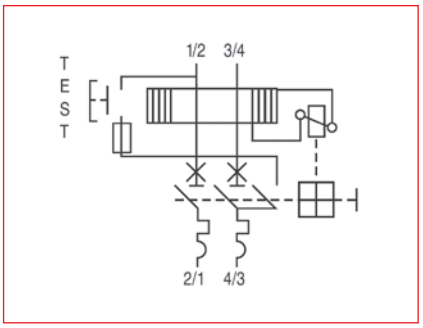


Ref. R/2496/F/F 1.0 Ed. 03/14
© Copyright GE Industrial Solutions, 2014

GE
Industrial Solutions

**Fiche technique**

# Série DPCAi60

## Performances

| | | |
|---|---|---|
| Courant nominal In | (A) | 6-40 |
| Courant de défaut | (mA) | 30, 300 |
| Courbe de déclenchement | | B, C |
| Tension nominale Un | (V) | 230 |
| Fréquence | (Hz) | 50/60 |
| Tension d'utilisation minimale Ub min. | (V) | 117[1] |
| Endurance mécanique/électrique | | 20000/10000 |
| Tropenbestendigheid Selon EN/IEC 60068-2 | | 55°C/95% |
| Capacité bornes câbles flexible/rigide | ($mm^2$) | 25/35 |
| Pôles | | 2 |
| Résistance aux ondes de choc | (A) | 3000 |
| Température ambiante | (°C) | -25 à 60 |
| Poids | (g) | 110 |

(1) Ubmin = 150V pour 30mA

## Pouvoir de coupure

*Selon EN 61009-1*

| | |
|---|---|
| Courant résiduel enclench./déclench. | IΔm = 6000A |
| Classe de sélectivité | 3 |
| Pouvoir de coupure | Icn = 6000A sous 230Vca |
| *Selon EN 60947-2* | Icu = 10000A sous 230Vca |

## Agréments/Marquage

## Extensions

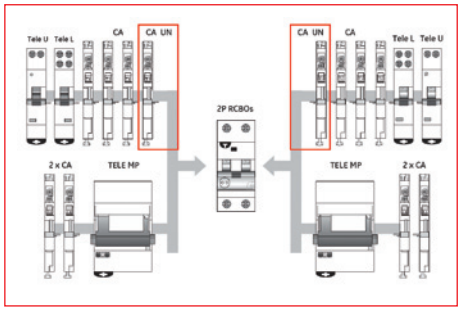


Pour le bon fonctionnement de la commande motorisée, Tele MP, le contact auxiliaire CA UN est nécessaire comme interface ainsi que pour les bobines de déclenchement Télé L et Télé U.

## Série DPCAi60 - Type Ai - caractéristique B

| In (A) | 10mA No. Art. | 10mA No. Réf. | 30mA No. Art. | 30mA No. Réf. | 300mA No. Art. | 300mA No. Réf. | Emb. |
|---|---|---|---|---|---|---|---|
| 6 | - | - | DPCAi60B06/030 | **606888** | DPCAi60B06/300 | **606896** | 1/6 |
| 10 | - | - | DPCAi60B10/030 | **606889** | DPCAi60B10/300 | **606897** | 1/6 |
| 13 | - | - | DPCAi60B13/030 | **606890** | DPCAi60B13/300 | **606898** | 1/6 |
| 16 | - | - | DPCAi60B16/030 | **606891** | DPCAi60B16/300 | **606899** | 1/6 |
| 20 | - | - | DPCAi60B20/030 | **606892** | DPCAi60B20/300 | **606900** | 1/6 |
| 25 | - | - | DPCAi60B25/030 | **606893** | DPCAi60B25/300 | **606901** | 1/6 |
| 32 | - | - | DPCAi60B32/030 | **606894** | DPCAi60B32/300 | **606902** | 1/6 |
| 40 | - | - | DPCAi60B40/030 | **606895** | DPCAi60B40/300 | **606903** | 1/6 |

## Série DPCAi60 - Type Ai - caractéristique C

| In (A) | 10mA No. Art. | 10mA No. Réf. | 30mA No. Art. | 30mA No. Réf. | 300mA No. Art. | 300mA No. Réf. | Emb. |
|---|---|---|---|---|---|---|---|
| 6 | - | - | DPCAi60C06/030 | **606854** | DPCAi60C06/300 | **606862** | 1/6 |
| 10 | - | - | DPCAi60C10/030 | **606855** | DPCAi60C10/300 | **606863** | 1/6 |
| 13 | - | - | DPCAi60C13/030 | **606856** | DPCAi60C13/300 | **606864** | 1/6 |
| 16 | - | - | DPCAi60C16/030 | **606857** | DPCAi60C16/300 | **606865** | 1/6 |
| 20 | - | - | DPCAi60C20/030 | **606858** | DPCAi60C20/300 | **606866** | 1/6 |
| 25 | - | - | DPCAi60C25/030 | **606859** | DPCAi60C25/300 | **606867** | 1/6 |
| 32 | - | - | DPCAi60C32/030 | **606860** | DPCAi60C32/300 | **606868** | 1/6 |
| 40 | - | - | DPCAi60C40/030 | **606861** | DPCAi60C40/300 | **606869** | 1/6 |

## Dimensions

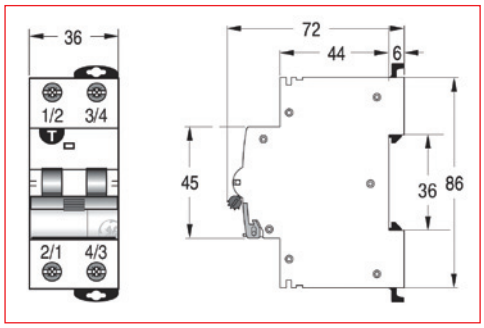


## Schéma de câblage

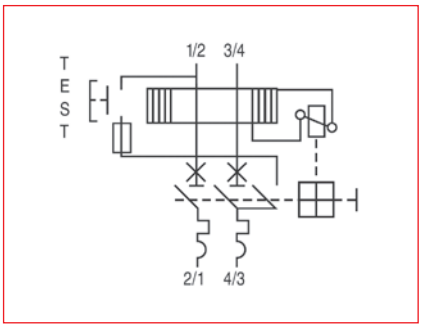


Ref. R/2497/F/F 1.0 Ed. 03/14
© Copyright GE Industrial Solutions, 2014

GE
Industrial Solutions

**Fiche technique**

# Série DPC100

## Performances

| | | |
|---|---|---|
| Courant nominal In | (A) | 6-40 |
| Courant de défaut | (mA) | 10, 30, 300 |
| Courbe de déclenchement | | C |
| Tension nominale Un | (V) | 230 |
| Fréquence | (Hz) | 50 |
| Tension d'utilisation minimale Ub min. | (V) | 117[1] |
| Endurance mécanique/électrique | | 20000/10000 |
| Tropenbestendigheid Selon EN/IEC 60068-2 | | 55°C/95% |
| Capacité bornes câbles flexible/rigide | ($mm^2$) | 25/35 |
| Pôles | | 2 |
| Résistance aux ondes de choc | (A) | 250 |
| Température ambiante | (°C) | -5 à 60 |
| Poids | (g) | 110 |

(1) Ubmin = 150V pour 30mA

## Pouvoir de coupure

*Selon EN 61009-1*

| | |
|---|---|
| Courant résiduel enclench./déclench. | IΔm = 6000A |
| Classe de sélectivité | 3 |
| Pouvoir de coupure | Icn = 10000A sous 230Vca |
| *Selon EN 60947-2* | Icu = 10000A sous 230Vca |

## Agréments/Marquage

Lloyd's register

RINA

## Extensions

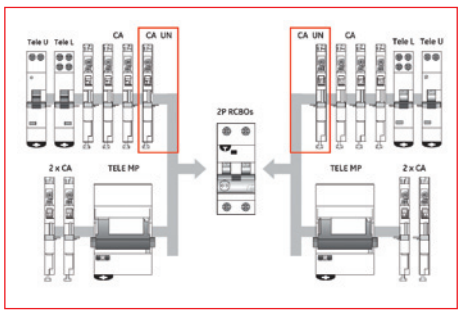


Pour le bon fonctionnement de la commande motorisée, Tele MP, le contact auxiliaire CA UN est nécessaire comme interface ainsi que pour les bobines de déclenchement Télé L et Télé U.

## *Série DPC100 - Type AC - caractéristique C*

| In (A) | 10mA No. Art. | 10mA No. Réf. | 30mA No. Art. | 30mA No. Réf. | 300mA No. Art. | 300mA No. Réf. | Emb. |
|---|---|---|---|---|---|---|---|
| 6 | - | - | DPC100C06/030 | **606906** | DPC100C06/300 | **606914** | 1/6 |
| 10 | DPC100C10/010 | **606904** | DPC100C10/030 | **606907** | DPC100C10/300 | **606915** | 1/6 |
| 13 | - | - | DPC100C13/030 | **606908** | DPC100C13/300 | **606916** | 1/6 |
| 16 | DPC100C16/010 | **606905** | DPC100C16/030 | **606909** | DPC100C16/300 | **606917** | 1/6 |
| 20 | - | - | DPC100C20/030 | **606910** | DPC100C20/300 | **606918** | 1/6 |
| 25 | - | - | DPC100C25/030 | **606911** | DPC100C25/300 | **606919** | 1/6 |
| 32 | - | - | DPC100C32/030 | **606912** | DPC100C32/300 | **606920** | 1/6 |
| 40 | - | - | DPC100C40/030 | **606913** | DPC100C40/300 | **606921** | 1/6 |

## Dimensions

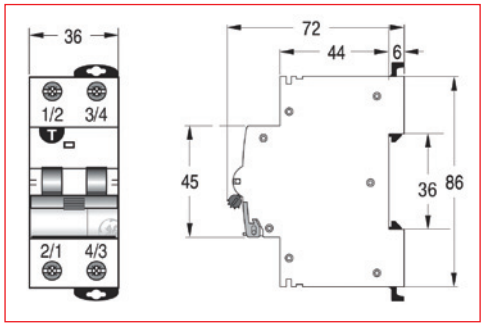


## Schéma de câblage

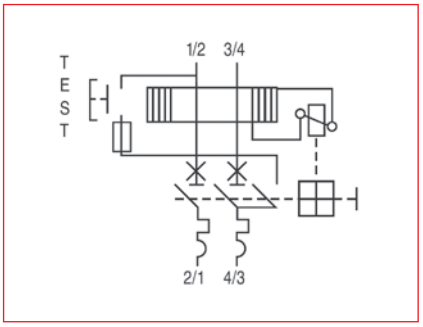


Ref. R/2498/F/F 1.0 Ed. 03/14
© Copyright GE Industrial Solutions, 2014

GE
Industrial Solutions

**Fiche technique**

# Série DPCA100

## Performances

| | | |
|---|---|---|
| Courant nominal In | (A) | 6-40 |
| Courant de défaut | (mA) | 10, 30, 300 |
| Courbe de déclenchement | | B, C |
| Tension nominale Un | (V) | 230 |
| Fréquence | (Hz) | 50 |
| Tension d'utilisation minimale Ub min. | (V) | 117[1] |
| Endurance mécanique/électrique | | 20000/10000 |
| Tropenbestendigheid Selon EN/IEC 60068-2 | | 55°C/95% |
| Capacité bornes câbles flexible/rigide | ($mm^2$) | 25/35 |
| Pôles | | 2 |
| Résistance aux ondes de choc | (A) | 250 |
| Température ambiante | (°C) | -25 à 60 |
| Poids | (g) | 110 |

(1) Ubmin = 150V pour 30mA

## Pouvoir de coupure

*Selon EN 61009-1*

| | |
|---|---|
| Courant résiduel enclench./déclench. | IΔm = 6000A |
| Classe de sélectivité | 3 |
| Pouvoir de coupure | Icn = 10000A sous 230Vca |
| *Selon EN 60947-2* | Icu = 10000A sous 230Vca |

## Agréments/Marquage

Lloyd's register

RINA

## Extensions

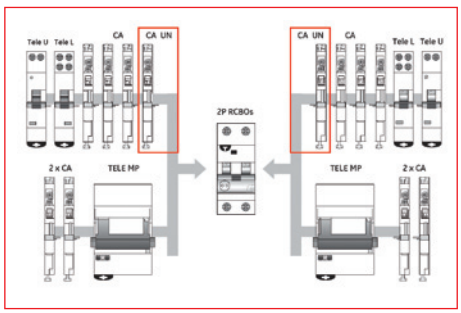


Pour le bon fonctionnement de la commande motorisée, Tele MP, le contact auxiliaire CA UN est nécessaire comme interface ainsi que pour les bobines de déclenchement Télé L et Télé U.

## Série DPCA100 - Type A - caractéristique B

| In (A) | 10mA No. Art. | 10mA No. Réf. | 30mA No. Art. | 30mA No. Réf. | 300mA No. Art. | 300mA No. Réf. | Emb. |
|---|---|---|---|---|---|---|---|
| 6 | - | - | DPCA100B06/030 | **606964** | DPCA100B06/300 | **606976** | 1/6 |
| 10 | DPCA100B10/010 | **606961** | DPCA100B10/030 | **606965** | DPCA100B10/300 | **606977** | 1/6 |
| 13 | DPCA100B13/010 | **606962** | DPCA100B13/030 | **606966** | DPCA100B13/300 | **606978** | 1/6 |
| 16 | DPCA100B16/010 | **606963** | DPCA100B16/030 | **606967** | DPCA100B16/300 | **606979** | 1/6 |
| 20 | - | - | DPCA100B20/030 | **606968** | DPCA100B20/300 | **606980** | 1/6 |
| 25 | - | - | DPCA100B25/030 | **606973** | DPCA100B25/300 | **606981** | 1/6 |
| 32 | - | - | DPCA100B32/030 | **606974** | DPCA100B32/300 | **606982** | 1/6 |
| 40 | - | - | DPCA100B40/030 | **606975** | DPCA100B40/300 | **606983** | 1/6 |

## Série DPCA100 - Type A - caractéristique C

| In (A) | 10mA No. Art. | 10mA No. Réf. | 30mA No. Art. | 30mA No. Réf. | 300mA No. Art. | 300mA No. Réf. | Emb. |
|---|---|---|---|---|---|---|---|
| 6 | - | - | DPCA100C06/030 | **606925** | DPCA100C06/300 | **606937** | 1/6 |
| 10 | DPCA100C10/010 | **606922** | DPCA100C10/030 | **606926** | DPCA100C10/300 | **606938** | 1/6 |
| 13 | DPCA100C13/010 | **606923** | DPCA100C13/030 | **606927** | DPCA100C13/300 | **606939** | 1/6 |
| 16 | DPCA100C16/010 | **606924** | DPCA100C16/030 | **606928** | DPCA100C16/300 | **606940** | 1/6 |
| 20 | - | - | DPCA100C20/030 | **606929** | DPCA100C20/300 | **606941** | 1/6 |
| 25 | - | - | DPCA100C25/030 | **606934** | DPCA100C25/300 | **606942** | 1/6 |
| 32 | - | - | DPCA100C32/030 | **606935** | DPCA100C32/300 | **606943** | 1/6 |
| 40 | - | - | DPCA100C40/030 | **606936** | DPCA100C40/300 | **606944** | 1/6 |

## Dimensions

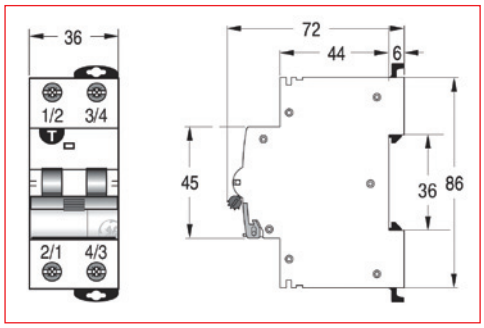


## Schéma de câblage

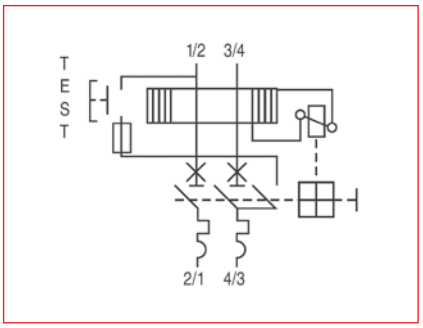


Ref. R/2499/F/F 1.0 Ed. 03/14
© Copyright GE Industrial Solutions, 2014

GE
Industrial Solutions

**Fiche technique**

# Série DPCAi100

## Performances

| | | |
|---|---|---|
| Courant nominal In | (A) | 6-40 |
| Courant de défaut | (mA) | 30, 300 |
| Courbe de déclenchement | | B, C |
| Tension nominale Un | (V) | 230 |
| Fréquence | (Hz) | 50/60 |
| Tension d'utilisation minimale Ub min. | (V) | 117[1] |
| Endurance mécanique/électrique | | 20000/10000 |
| Tropenbestendigheid Selon EN/IEC 60068-2 | | 55°C/95% |
| Capacité bornes câbles flexible/rigide | ($mm^2$) | 25/35 |
| Pôles | | 2 |
| Résistance aux ondes de choc | (A) | 3000 |
| Température ambiante | (°C) | -25 à 60 |
| Poids | (g) | 110 |

(1) Ubmin = 150V pour 30mA

## Pouvoir de coupure

*Selon EN 61009-1*

| | |
|---|---|
| Courant résiduel enclench./déclench. | IΔm = 6000A |
| Classe de sélectivité | 3 |
| Pouvoir de coupure | Icn = 10000A sous 230Vca |
| *Selon EN 60947-2* | Icu = 10000A sous 230Vca |

## Agréments/Marquage

Lloyd's register

RINA

## Extensions

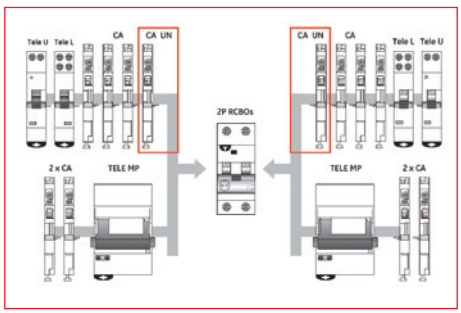


Pour le bon fonctionnement de la commande motorisée, Tele MP, le contact auxiliaire CA UN est nécessaire comme interface ainsi que pour les bobines de déclenchement Télé L et Télé U.

## Série DPCAi100 - Type Ai - caractéristique B

| In (A) | 10mA No. Art. | 10mA No. Réf. | 30mA No. Art. | 30mA No. Réf. | 300mA No. Art. | 300mA No. Réf. | Emb. |
|---|---|---|---|---|---|---|---|
| 6 | - | - | DPCAi100B06/030 | **606984** | DPCAi100B06/300 | **606992** | 1/6 |
| 10 | - | - | DPCAi100B10/030 | **606985** | DPCAi100B10/300 | **606993** | 1/6 |
| 13 | - | - | DPCAi100B13/030 | **606986** | DPCAi100B13/300 | **606994** | 1/6 |
| 16 | - | - | DPCAi100B16/030 | **606987** | DPCAi100B16/300 | **606995** | 1/6 |
| 20 | - | - | DPCAi100B20/030 | **606988** | DPCAi100B20/300 | **606996** | 1/6 |
| 25 | - | - | DPCAi100B25/030 | **606989** | DPCAi100B25/300 | **606997** | 1/6 |
| 32 | - | - | DPCAi100B32/030 | **606990** | DPCAi100B32/300 | **606998** | 1/6 |
| 40 | - | - | DPCAi100B40/030 | **606991** | DPCAi100B40/300 | **606999** | 1/6 |

## Série DPCAi100 - Type Ai - caractéristique C

| In (A) | 10mA No. Art. | 10mA No. Réf. | 30mA No. Art. | 30mA No. Réf. | 300mA No. Art. | 300mA No. Réf. | Emb. |
|---|---|---|---|---|---|---|---|
| 6 | - | - | DPCAi100C06/030 | **606945** | DPCAi100C06/300 | **606953** | 1/6 |
| 10 | - | - | DPCAi100C10/030 | **606946** | DPCAi100C10/300 | **606954** | 1/6 |
| 13 | - | - | DPCAi100C13/030 | **606947** | DPCAi100C13/300 | **606955** | 1/6 |
| 16 | - | - | DPCAi100C16/030 | **606948** | DPCAi100C16/300 | **606956** | 1/6 |
| 20 | - | - | DPCAi100C20/030 | **606949** | DPCAi100C20/300 | **606957** | 1/6 |
| 25 | - | - | DPCAi100C25/030 | **606950** | DPCAi100C25/300 | **606958** | 1/6 |
| 32 | - | - | DPCAi100C32/030 | **606951** | DPCAi100C32/300 | **606959** | 1/6 |
| 40 | - | - | DPCAi100C40/030 | **606952** | DPCAi100C40/300 | **606960** | 1/6 |

## Dimensions

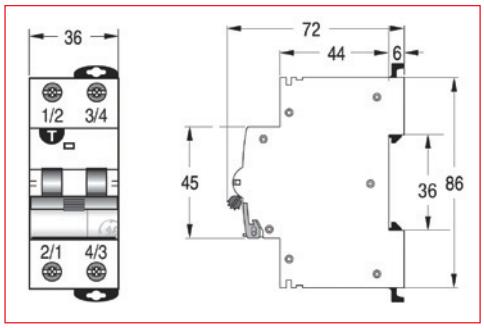


## Schéma de câblage

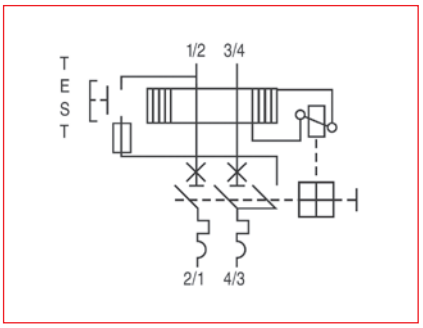


Ref. R/2500/F/F 1.0 Ed. 03/14
© Copyright GE Industrial Solutions, 2014

GE
Industrial Solutions

**Fiche technique**

# Série DPCA100 - 50/60Hz Marine

## Performances

| | | |
|---|---|---|
| Courant nominal In | (A) | 6-40 |
| Courant de défaut | (mA) | 30 |
| Courbe de déclenchement | | C |
| Tension nominale Un | (V) | 230 |
| Fréquence | (Hz) | 50/60 |
| Tension d'utilisation minimale Ub min. | (V) | 150 |
| Endurance mécanique/électrique | | 20000/10000 |
| Tropenbestendigheid Selon EN/IEC 60068-2 | | 55°C/95% |
| Capacité bornes câbles flexible/rigide | ($mm^2$) | 25/35 |
| Pôles | | 2 |
| Résistance aux ondes de choc | (A) | 250 |
| Température ambiante | (°C) | -25 à 60 |
| Poids | (g) | 110 |

## Pouvoir de coupure

| | |
|---|---|
| *Selon EN 61009-1* | |
| Courant résiduel enclenchement/déclenchement | IΔm = 6000A |
| Classe de sélectivité | 3 |
| Pouvoir de coupure | Icn = 10000A sous 230Vca |
| *Selon EN 60947-2* | Icu = 10000A sous 230Vca |

## Agréments/Marquage

Lloyd's register RINA CE

## Extensions

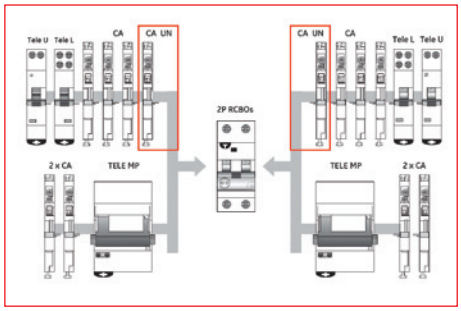


Pour le bon fonctionnement de la commande motorisée, Tele MP, le contact auxiliaire CA UN est nécessaire comme interface ainsi que pour les bobines de déclenchement Télé L et Télé U.

## *Série DPCA100 - Type A - caractéristique C - 50/60Hz Marine*

| | 10mA | | 30mA | | 300mA | | |
|---|---|---|---|---|---|---|---|
| In (A) | No. Art. | No. Réf. | No. Art. | No. Réf. | No. Art. | No. Réf. | Emb. |
| 6 | - | - | DPCA100C06/0305060 | **608086** | - | - | 1/6 |
| 10 | - | - | DPCA100C10/0305060 | **608087** | - | - | 1/6 |
| 16 | - | - | DPCA100C16/0305060 | **608088** | - | - | 1/6 |
| 20 | - | - | DPCA100C20/0305060 | **608089** | - | - | 1/6 |
| 25 | - | - | DPCA100C25/0305060 | **608090** | - | - | 1/6 |
| 32 | - | - | DPCA100C32/0305060 | **608091** | - | - | 1/6 |
| 40 | - | - | DPCA100C40/0305060 | **608134** | - | - | 1/6 |

## Dimensions

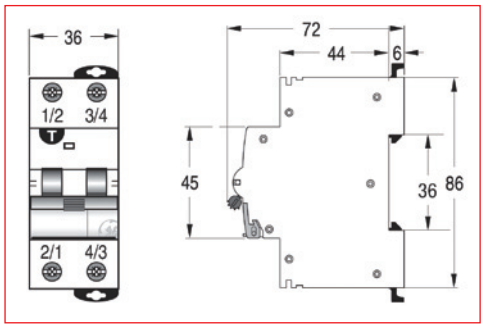


## Schéma de câblage

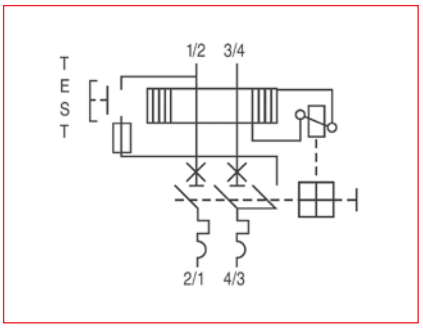


Ref. R/2501/F/F 1.0 Ed. 03/14
© Copyright GE Industrial Solutions, 2014