METZ CONNECT
We realize ideas

Fiche de spécifications

E-DAT Industry IP67 V6 coupleur câble, 1 port Cat.6_A - E-DATmodul

Référence
1309415003-E
EAN 4250184106579

2015-18-08

Illustrations

Schéma dimensionnel

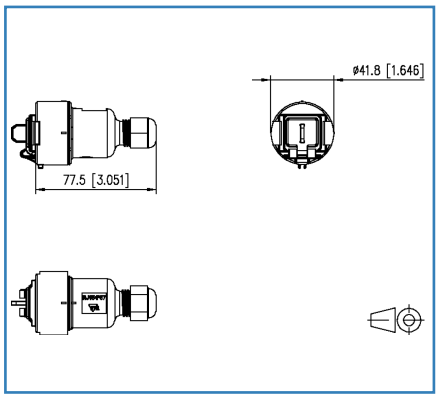

Raccordements

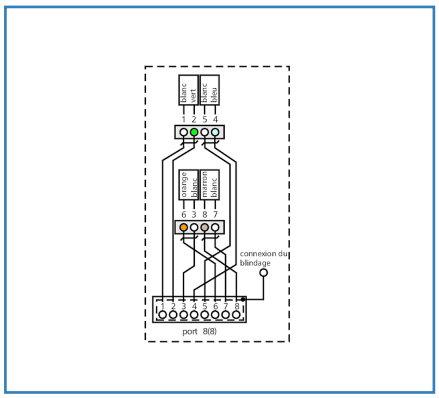

Voir schéma aggrandi en fin du document

Description du produit

- Unité de raccordement RJ45 E-DAT modul dans une embase pour insert femelle selon les normes ISO/IEC 24702 et IEC 61076-3-106 variante 6
- Contrôle des composants de la cat. 6_A selon ISO/IEC 11801 Ed.2.2:2011-06, DIN EN 50173-1:2011-09, TIA/EIA-568-C.2 (2009-08) et IEC 60603-7-51 Ed.1 (12/2008), certifié GHMT
- Répond aux exigences de la classe E_A selon ISO/IEC 11801 Ed.2.2:2011-06, DIN EN 50173-1:2011-09
- Convient pour 10 GBit selon IEEE 802.3an
- Compatible avec Power over Ethernet (PoE, PoE plus et UPoE)
- Raccordement simplifié de câbles de données avec 2 à 4 paires AWG 26/1 à 22/1 et conducteurs multibrins en cuivre à 7 brins AWG 26/7 à 22/7 sur contacts à déplacement d'isolant IDC
- Marquage de l'assignation des brins T568A ou T568B
- Répond aux exigences de l'indice de protection IP67 en état enfiché
- Face de raccordement selon IEC 61076-3-106 (version 6)
- Grande surface du contact de blindage 360°
- Utilisable comme coupleur de câbles (KK)
- Raccordement de connecteurs RJ45 courants possible (pas de protection IP)
- Montage simple, fait économiser du temps
- Couleur : gris clair RAL 7035

© 2015 METZ CONNECT - Technische Änderungen vorbehalten! Subject to modifications! Sous réserve de modifications techniques!

Fiche de spécifications

E-DAT Industry IP67 V6 coupleur câble, 1 port Cat.6$_A$ - E-DATmodul

Référence
1309415003-E
EAN 4250184106579

2015-18-08

Caractéristiques

Données générales	
Domaines d'application	
	Bureaux Environnement dur
Format	Prise
Blindage	blindé
Technique de transmission	Cuivre
Couleur du boîtier	gris clair
Dimensions	
Dimension (l x L)	77,50 x 41,80 mm
Dimension (l x L)	3,05 x 1,65 in.

Propriétés de la technique de transmission	
Catégorie (ISO)	6
Classe (ISO/IEC)	E_A
Catégorie (TIA)	6
PoE	IEEE 802.3af
PoE plus	IEEE 802.3at
UPoE	oui
Vitesse de transmission jusqu'à 10 GBit	IEEE 802.3an

Raccordements/interfaces	
Connectique interface 1	IDC-connexion
Connectique interface 2	RJ45-connecteur femelle
Nombre de ports interface 2	1
Nombre de ports équipés interface 2	1
Nombre de positions/contacts interface 1	8
Nombre de positions/contacts interface 2	8P/8C
Boîtier de protection interface 1	V6
Boîtier de protection interface 2	V6
Valeurs de raccordement, monobrin (min. - max.)	
Section du conducteur, monobrin (cuivre nu)	AWG 26 - 22
Section du conducteur, monobrin (cuivre nu)	0,128 - 0,324 mm²
Diamètre du conducteur, monobrin (cuivre nu)	0,409 - 0,643 mm
Diamètre du conducteur, monobrin (cuivre nu)	0,016 - 0,025 in.

© 2015 METZ CONNECT - Technische Änderungen vorbehalten! Subject to modifications! Sous réserve de modifications techniques!

Fiche de spécifications

E-DAT Industry IP67 V6 coupleur câble, 1 port Cat.6$_A$ - E-DATmodul

Référence
1309415003-E
EAN 4250184106579

2015-18-08

Caractéristiques

Raccordements/interfaces	
Valeurs de raccordement, multibrins (min. - max.)	
Section du conducteur, multibrins (cuivre nu)	AWG 26 - 22
Section du conducteur, multibrins (cuivre nu)	0,141 - 0,355 mm²
Diamètre du conducteur, multibrins (cuivre nu)	0,483 - 0,762 mm
Diamètre du conducteur, multibrins (cuivre nu)	0,019 - 0,030 in.

Propriétés électriques	
Capacité de courant	max. 1 A
Résistance de contact	max. 20 mOhm
Résistance d'isolation	min. 500 MOhm
Tension de tenue conducteur-conducteur (secondaire)	min. 1000 V DC

Propriétés mécaniques	
Force d'insertion et d'extraction	max. 30 N
Position/réception du levier d'arrêt en position standard de montage	en haut

Matériaux et propiétés des matériaux	
Matériau - Boîtier	GD-Zn (zinc moulé sous pression)
Matériau - Boîtier de protection	PA UL94 V0
Matériau - Contact	CuSn (bronze à l'étain)
Matériau - Surface du contact	Ni + Au (nickel + or)
Matériau - Porte-contacts	PA 6.6
Matériau - Presse-étoupe	PA (polyamide)
Matériau - Joint d'étanchéité, boîtier de protection	NBR (caoutchouc nitrile butadiène)
Matériau - Ecrou borgne	PA (polyamide)
Matériau - Capuchon de protection	PA UL94 V0

Conditions d'environnement	
Température (min. - max.)	
Température - Stockage °C	-40 - 70 °C
Température - Stockage °F	-40 - 158 °F
Température - Service °C	-40 - 70 °C
Température - Service °F	-40 - 158 °F
Pénétration de particules	IP6X

© 2015 METZ CONNECT - Technische Änderungen vorbehalten! Subject to modifications! Sous réserve de modifications techniques!

Fiche de spécifications

E-DAT Industry IP67 V6 coupleur câble, 1 port Cat.6$_A$ - E-DATmodul

Référence
1309415003-E
EAN 4250184106579

2015-18-08

Caractéristiques

Conditions d'environnement	
Pénétration de liquide/immersion	IPX7
Changement rapide de température	-40°C / -40°F - +70°C / 158°F / 25 cycles t=30 min
Mesure électromagnétique	E_2

Certifications	
Certificat Gost	oui
RoHS	conforme
UL listed (file no.)	DUXR.E178484

Le prooduits répond aux normes suivants	
Câblage universel du bâtiment	
Exigences générales	ISO/IEC 11801 Ed.2.2: 2011-06 | DIN EN 50173-1: 2011-09 TIA/EIA 568-C.2
Secteur industriel	ISO/IEC 24702 | DIN EN 50173-3: 2011-09 TIA/EIA 1005
Connecteurs pour équpement électronique	
Fiches et embases blindées	DIN EN 60603-7-51:2011-01
Indices de protection par boîtier	IEC 60529
Immunité	
Immunité pour les environnements industriels	DIN EN 61000-6-2:2006-03
Essais climatiques	IEC 60512-11

Classifications	
ETIM 5.0	EC002597

Spécifications d'emballage	
Type d'emballage	1 pc(s) / sachet plastique
Unité d'emballage - poids (gramme)	35,00 g
Unité d'emballage - poids (livre)	0,08 lb

© 2015 METZ CONNECT - Technische Änderungen vorbehalten! Subject to modifications! Sous réserve de modifications techniques!

Fiche de spécifications

E-DAT Industry IP67 V6 coupleur câble, 1 port Cat.6$_A$ - E-DATmodul

Référence
1309415003-E
EAN 4250184106579

2015-18-08

Illustrations

Schéma dimensionnel

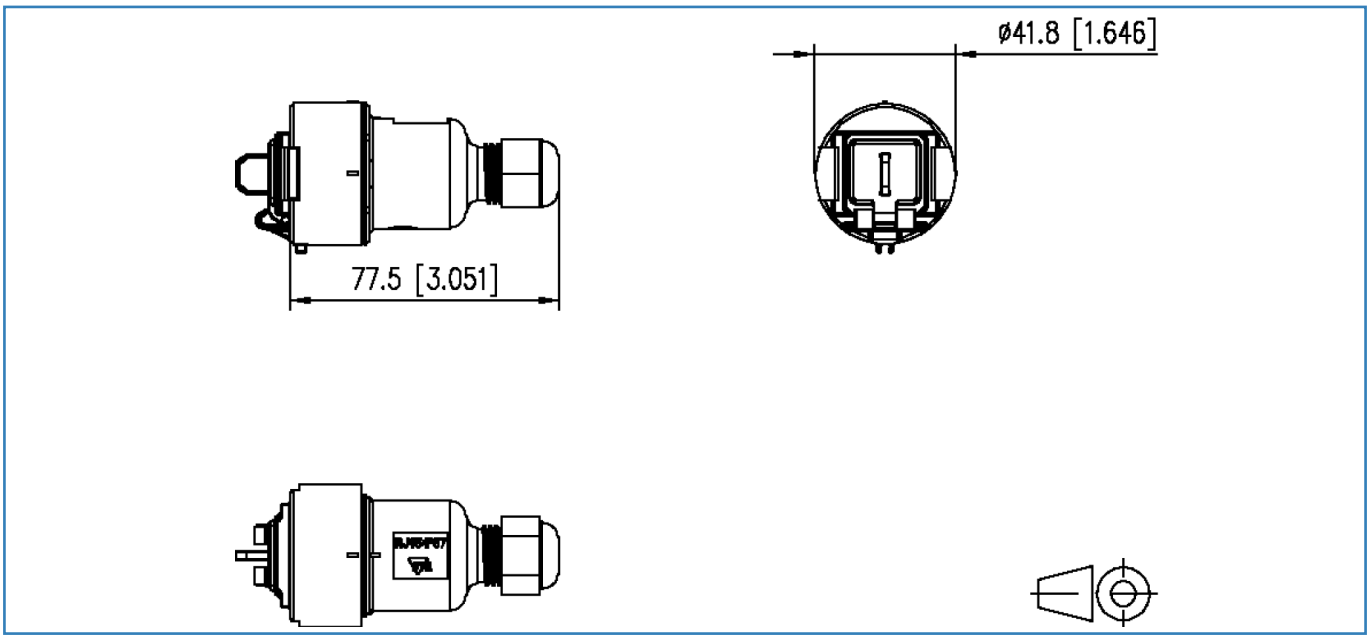

Raccordements

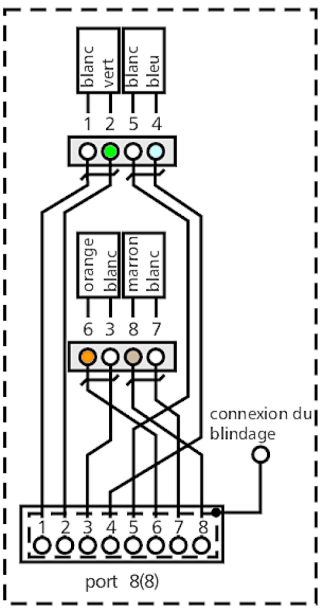

© 2015 METZ CONNECT - Technische Änderungen vorbehalten! Subject to modifications! Sous réserve de modifications techniques!