LUMEL

Convertisseur 0-5 A /4-20 P20Z

Convertisseur de tension ou courant alternatifs

Paramètres :
- Tension d'entrée 60, 100, 110, 110, 100, 100, 600 V~
- Courant d'entrée 1 A , 5 A
- Signal de sortie 0... 5 mA 0... 20 mA 4... 20mA 0... 10V
- Temps de réponse 0.5 sec
- Précision class 0.2
- Tension d'alimentation 85..253 V ou 20..40 V DC ou AC
- Dimensions : 22.5 x 120 x 100 mm

<u>Référence pour le modèle 0-5 Amp / 4-20 mA :</u>

P20Z-09 3 1 2 00 8
Entrée 0-5 Ampère, Sortie 4-20 mA
Tension d'alimentation 85..253 VAC/DC
Connecteur à vis débrochable
Version Standard
Sans certificat

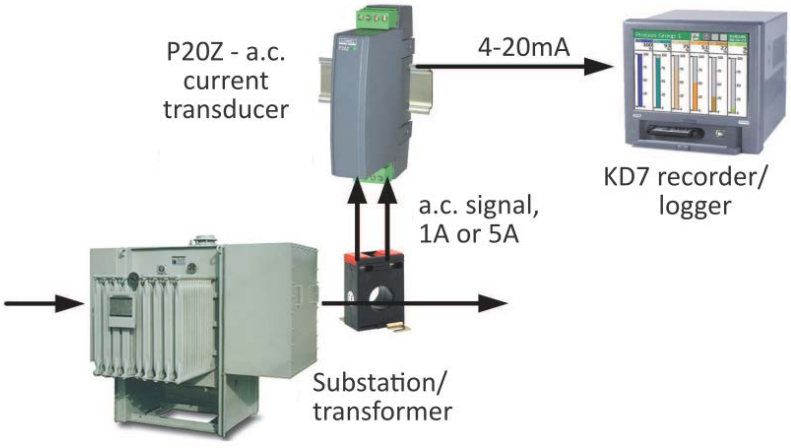

TABLE 1. ORDERING CODES:

P20Z -	XX	X	X	X	XX	X
Input range:						
0..60 V	01					
0..100 V	02					
0..150 V	03					
0..250 V	04					
0..400 V	05					
0..500 V	06					
0..600 V	07					
0..1 A	08					
0..5 A	09					
Output range:						
0..5 mA		1				
0..20mA		2				
4..20 mA		3				
0..10 V		4				
Supply:						
85...253 V a.c./d.c.			1			
20...40 V a.c./d.c.			2			
Kind of terminals:						
inseparable with screws				1		
socket-plug with screws				2		
Version:						
standard					00	
custom-made*					XX	
Acceptance tests:						
without extra requirements						8
with an extra quality inspection certificate						7
acc. to customer's request*						X

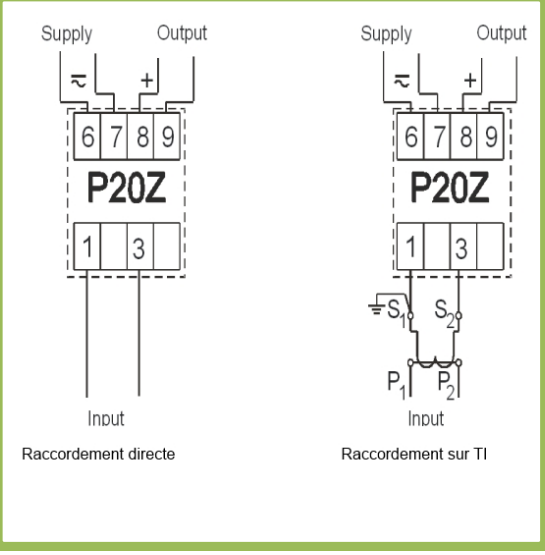

TECHNIDEAL
ZA de Mesocden 29260 Ploudaniel
Tel : 02.98.83.69.30 Fax : 02.98.66.26
www.technideal.com contact@technideal.com