LUMEL

Afficheur Universel N30U

Entrée programmable :

Sondes à résistance : Pt100, Pt500, Pt1000
Thermocouples : J, K, N, E, R, S
Résistance : 400 ohm, 4000 ohm
Courant: ± 20 mA
Tension : 0 à 10 V, -10 à 60 mV

Sorties programmables :

4 sorties relais avec LEDS paramétrable en façade
Une recopie analogique programmable 0/4-20mA ou 0-10V
Une interface digitale RS-485

Affichage :

LED à trois couleurs : Rouge, vert, orange
Hauteur des digits : 14 mm haute luminosité
Unité de mesure rétroéclairée (En option)
Mémorisation des valeurs mini et maxi

Programmable via le clavier ou avec le logiciel gratuit LPConfig
Alimentation universelle : 85 à 253 Vca/Vcc ou 20 à 40 Vca/Vcc
Indice de protection : IP65
Dimensions : 96 x 48 x 64 mm

TABLE 1. ORDERING CODES:

N30U -	X	X	XX	XX	X	X
Supply:						
85...253 V a.c./d.c.	1					
20...40 V a.c., 20...60 V d.c.	2					
Additional outputs:						
lack		0				
OC output, RS-485, analog outputs		1				
OC output, RS-485, analog outputs switched-over relay outputs		2				
Unit:						
unit code acc. to the table 2			XX			
Version:						
standard				00		
custom-made*				XX		
Language:						
Polish					P	
English					E	
other*					X	
Acceptance tests:						
without extra requirements						0
with an extra quality inspection certificate						1
acc. to customer's request*						X

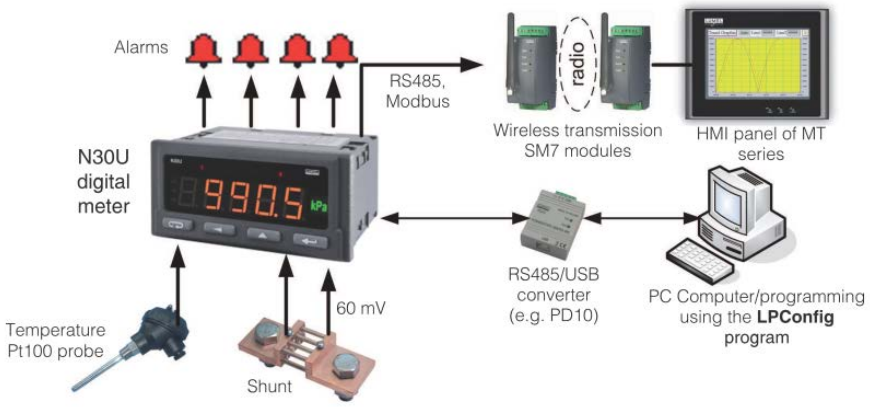

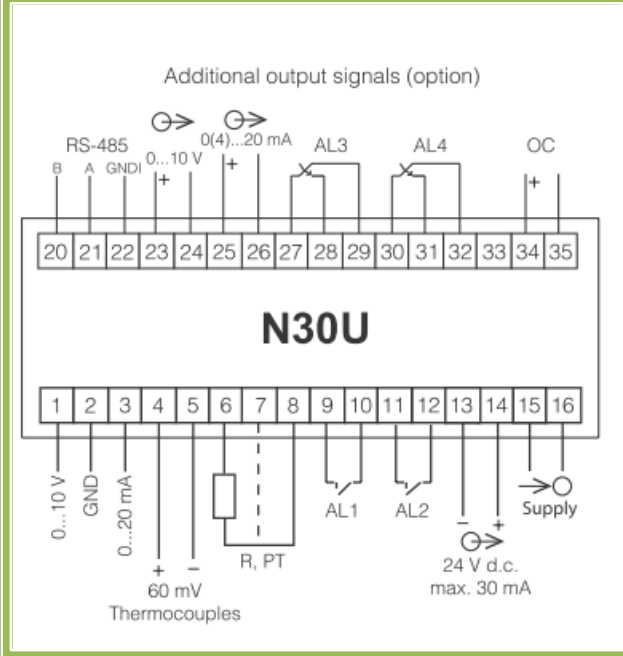

TECHNIDEAL

ZA de Mesocden 29260 Ploudaniel
Tel : 02.98.83.69.30 Fax : 02.98.66.26
www.technideal.com contact@technideal.com