LUMEL

Transmetteur Universel P30U

Entrée universelle
Fonctions mathématiques
Définition des linéarisations jusqu'à 21 points
Affichage LCD, 2 lignes de 8 caractères
2 sorties relais et une alimentation transmetteur
Interface RS-485 MODBUS
Entrée / sortie / alimentation isolées
Mémorisation des données 4Mbits internes ou 2 Gbits sur carte SD
Sauvegarde des paramètres et valeurs en cas de rupture d'alimentation

Alimentation 85...253 VAC/DC ou 20...40 VAC/DC
Sortie 0/4-20 mA ou 0-10 V DC
Relais de seuils ou alimentation capteur 24 v DC
Version enregistrement (Option slot SC card)

<u>Carte Mémoire Industrielle :</u>
1Go réf : 0923-611-193
2Go réf : 0923-611-194

P30U -	X	XX	X	X	XX	X	X
Analog output:							
current (range 0...4...20 mA)	1						
voltage (0...10 V)	2						
SD/SDHC card:							
without slot for SC card		0					
with slot for SD card		1					
Addition output:							
NO relay, 5 A 30 V d.c., 250 V a.c.			1				
supply 24 V d.c. / 30 mA			2				
Supply:							
85...253 V a.c./d.c.				1			
20...40 V a.c., 20...60 d.c.				2			
Version:							
standard					00		
custom-made*					XX		
Language version:							
Polish						P	
English						E	
Acceptance tests:							
without extra requirements							0
with an extra quality inspection certificate							1
according to customer's request*							X

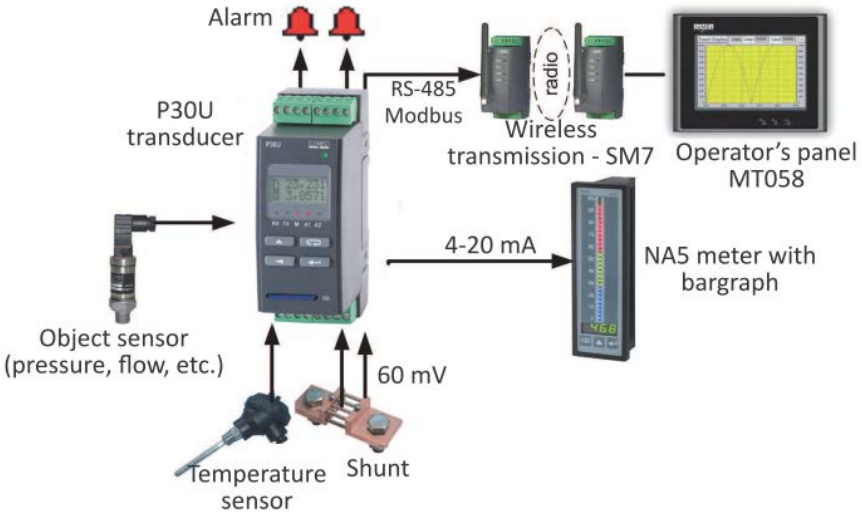

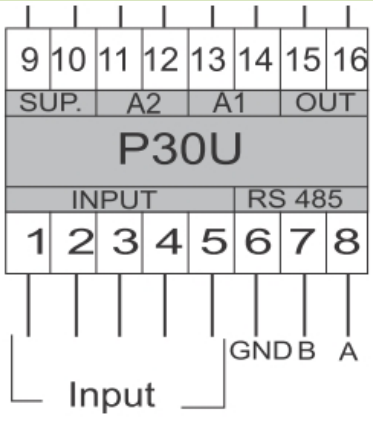

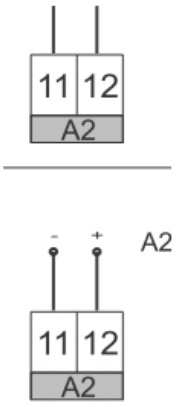

TECHNIDEAL
ZA de Mesocden 29260 Ploudaniel
Tel : 02.98.83.69.30 Fax : 02.98.66.26
www.technideal.com contact@technideal.com